SỞ KHOA HỌC & CÔNG NGHỆ TP.HCM
TRUNG TÂM THÔNG TIN KH&CN

ISO 9001:2008

# BẢN TIN THÀNH TỰU KHOA HỌC CÔNG NGHỆ VIỆT NAM

CƠ QUAN BIÊN SOẠN VÀ PHÁT HÀNH:

**TRUNG TÂM THÔNG TIN KH&CN TP.HCM**

Mọi chi tiết xin liên hệ

Phòng Cung cấp Thông tin

Địa chỉ: 79 Trương Định (lầu 1), Phường Bến Thành, Quận 1, TP. HCM

ĐT: 08. 3824 3826

08. 3829 7040 (102, 202,203)

Fax: 08. 3829 1957

E-mail: cungcapthongtin@cesti.gov.vn

## BẢN TIN THÁNG 8/2014

*(Dịch vụ cung cấp thông tin trọn gói)*

### THÔNG TIN THÀNH TỰU

- Bánh công tác tuabin tâm trục công suất 2,5 MW.
- Thiết bị chưng lọc nước ngọt từ nước biển, sử dụng năng lượng mặt trời.
- Hệ thống sấy bơm nhiệt đa năng cho các sản phẩm của ong.
- Lò đốt tạo biochar từ phế phụ phẩm nông nghiệp.
- Hợp kim titan y sinh.
- Thiết bị lọc bụi, khí cho các làng nghề.
- Công nghệ sản xuất tỏi đen.
- Cao su kỹ thuật chất lượng cao.
- Hệ thống giám sát container.
- Phần mềm tính lưu lượng đỉnh lũ QP 2014.
- Chế phẩm ProTMavian dùng trong chăn nuôi gia cầm.
- Giống gà ML-VCN.
- Vật liệu Zeolite 4A làm từ tro trấu dùng xử lý nước ao hồ nuôi trồng thủy sản.
- Sản xuất thành công giống cá trà sóc.
- Công nghệ sản xuất màng bảo quản nông sản thực phẩm.
- Nhà khoa học Việt được nhận huân chương mặt trời mọc.
- Bố trí tối đa kinh phí cho chương trình KH&CN cấp quốc gia.

### THÔNG TIN SÁNG CHẾ VIỆT NAM

- 1-0012734: Máy đúc bó vỉa bê tông tự hành.
- 1-0012758: Hợp chất 3-[(2-metoxyphenyl)carbamoyl] naphtalen-2-yl alpha-clopropionat.
- 1-0012771: Xe đẩy dùng để vận chuyển các vật dạng tấm có kích thước lớn.
- 1-0012803: Chế phẩm để điều trị bệnh vảy nến, bệnh zona và bệnh trứng cá và quy trình sản xuất chế phẩm này.
- 1-0012834: Quy trình sản xuất trứng luộc chay và trứng luộc chay được sản xuất theo quy trình này.
- 1-0012835: Phương pháp kích thích cây dó để tạo trầm.
- 2-0001179: Đồ uống từ gấc và quy trình chế biến đồ uống này.
- 2-0001180: Thiết bị tái chế và thu hồi chất thải công nghiệp nguy hại.
- 2-0001181: Quy trình sản xuất chitooligosacarit dưới dạng bột mịn từ chitosan.

# BẢN TIN THÁNG 8/2014

## HOẠT ĐỘNG NGHIÊN CỨU VÀ PHÁT TRIỂN CÔNG NGHỆ

A. Sở Khoa học và Công nghệ TP. Hồ Chí Minh

1. Nghiệm thu đề tài

2. Giám định đề tài

3. Xét duyệt đề tài

B. Các đơn vị trong nước: Nghiệm thu đề tài/Dự án

## DANH MỤC VĂN BẢN MỚI VỀ KH&CN

# THÔNG TIN THÀNH TỰU

## BÁNH CÔNG TÁC TUABIN TÂM TRỤC CÔNG SUẤT 2,5 MW

Các nhà khoa học thuộc Viện Thủy điện và năng lượng tái tạo (Viện Khoa học thủy lợi Việt Nam) đã nghiên cứu chế tạo thành công bánh công tác tua bin tâm trục công suất 2,5 MW.

Bánh công tác tuabin tâm trục được chế tạo bằng thép hợp kim theo quy trình công nghệ: đúc, gia công bán tinh các chi tiết, ghép hàn tổng thành và hàn chịu lực, ủ khử ứng suất, gia công tinh, cân bằng tĩnh và hoàn thiện sản phẩm. Kết quả chạy thử nghiệm tại Nhà máy thủy điện Đăkrosa (huyện Đăc Tô, tỉnh Kon Tum) vào tháng 5.2014 cho thấy, bánh tua bin có công suất phát định mức là 2,56 MW, máy chạy êm, ổn định... Thành công này của các nhà khoa học thuộc Viện Thủy điện và năng lượng tái tạo có ý nghĩa quan trọng, giúp tạo thế chủ động trong việc sản xuất nội địa các phụ tùng thay thế phục vụ sửa chữa các nhà máy thủy điện vừa và nhỏ, đồng thời góp phần hoàn thiện công nghệ chế tạo đồng bộ tổ máy cung cấp cho các dự án thủy điện.

*Chi tiết liên hệ*: TS Phạm Phúc Yên - Viện Thủy điện và năng lượng tái tạo

Số 8, ngõ 95, Chùa Bộc, Đống Đa, Hà Nội;

Tel: 04.38522234; Fax: 04.35637900;

Email: ihr@ihr.org.vn

*Theo tchdkh.org.vn, 22/08/2014*

*Trở về đầu trang*

.....

## THIẾT BỊ CHƯNG LỌC NƯỚC NGỌT TỪ NƯỚC BIỂN, SỬ DỤNG NĂNG LƯỢNG MẶT TRỜI

Mới đây, TS Đinh Vương Hùng cùng các cộng sự thuộc Khoa Cơ khí - Công nghệ, Trường Đại học Nông Lâm, Đại học Huế đã nghiên cứu, thiết kế và chế tạo thành công thiết bị chưng lọc nước ngọt từ nước biển, sử dụng năng lượng mặt trời.

Thiết bị có khả năng chưng lọc nước ngọt từ nước biển (nước mặn, nước nhiễm bẩn, nhiễm phèn…) thành nước sạch uống được. Nguyên lý làm việc của thiết bị như sau: thu nhiệt từ

năng lượng mặt trời, trao nhiệt làm bay hơi nước và ngưng tụ thành nước ngọt (chưng lọc nước). Công suất của thiết bị: 2-2,5 lít nước ngọt/m2 colector x ngày có nắng trung bình. Thiết bị gồm 1 bộ thu nhiệt ngoài (colector 1 m2 theo hiệu ứng "lồng kính"), 1 bộ thu nhiệt trực tiếp (kiểu "bẫy nhiệt" và bay hơi, 1 bộ làm nguội và ngưng tụ, các bình chứa nước, các van điều tiết...). Kích thước chiếm chỗ: 3500x2000x2000 mm, khối lượng: 150 kg.

Thiết bị có kết cấu phù hợp, dễ chế tạo; sử dụng các vật liệu phổ biến như: kính trắng xây dựng, gỗ, thép không gỉ, HDPE.. Thiết bị được lắp đặt trên mái nhà hoặc không gian có chiếu nắng, nghiêng 250 Nam. Ngoài chức năng lọc nước, thiết bị có thể kết hợp chống nóng cho mái nhà, thu hứng nước mưa khi có mưa.

*Chi tiết liên hệ*: TS Đinh Vương Hùng - Khoa Cơ khí - Công nghệ, Trường Đại học Nông Lâm Huế

102 Phùng Hưng, TP Huế;

Tel: 0913420362;

Email: dinhvuonghung@huaf.edu.vn

*Theo tchdkh.org.vn, 19/08/2014*

*Trở về đầu trang*

.....

## HỆ THỐNG SẤY BƠM NHIỆT ĐA NĂNG CHO CÁC SẢN PHẨM CỦA ONG

Được sự hỗ trợ của Sở KH&CN TP Hồ Chí Minh, nhóm các nhà khoa học thuộc Trường Cao đẳng kỹ thuật Cao Thắng đã nghiên cứu chế tạo thành công hệ thống thiết bị sấy bơm nhiệt đa năng tự động cho các sản phẩm của ong mật.

Hệ thống đã được lắp đặt thử nghiệm tại Công ty TNHH Huy Hoàn (Bình Phước). Kết quả cho thấy thời gian sấy mật ong chỉ mất 35-55 phút; phấn hoa 3-4 giờ (giảm một nửa thời gian so với các công nghệ sấy khác). Kết quả kiểm định cho thấy, các thành phần trong mật ong như hàm lượng nước, hydroxy methylfurfural (HMF)... đạt các tiêu chuẩn quy định; hàm lượng vitamin C và các chỉ tiêu vi sinh trong phấn hoa đạt tiêu chuẩn xuất khẩu. Từ kết quả này, một hệ thống sấy đa năng hoàn chỉnh đã được lặp đặt tại Công ty TNHH Cửu Long Bee (Tiền Giang), cho hiệu quả cao.

*Chi tiết liên hệ*: TS Vũ Kế Hoạch, Trường Cao đẳng kỹ thuật Cao Thắng

65 Huỳnh Thúc Kháng, phường Bến Nghé, quận I, TP Hồ Chí Minh;

Tel: (08)38212868-38212360;

Mobil: 0913869196;

Email: vhoach2006@yahoo.com.vn

*Theo tchdkh.org.vn, 06/08/2014*

*Trở về đầu trang*

.....

## LÒ ĐỐT TẠO BIOCHAR TỪ PHẾ PHỤ PHẨM NÔNG NGHIỆP

Mẫu lò đốt gián đoạn

Sản phẩm biochar từ trấu

ThS Phạm Xuân Phương, Khoa Cơ khí - Công nghệ, Trường Đại học Nông Lâm, Đại học Huế đã nghiên cứu, thiết kế và chế tạo thành công lò đốt tạo biochar (than sinh học) từ phế phụ phẩm nông nghiệp.

Lò đốt làm việc theo nguyên tắc đốt yếm khí trực tiếp, tự cháy (có hỗ trợ của quạt gió). Lò đốt có công suất từ 50 đến 300 kg trấu nguyên liệu/mẻ (cho 2 giờ đốt), phù hợp với quy mô hộ gia đình, nông trại trồng rau sạch, hoa và cây cảnh sử dụng giá thể. Lò đốt có khả năng tạo biochar từ các loại phế phụ phẩm nông nghiệp như: vỏ trấu, rơm, rạ, cỏ dại, lá cây, củi vụn, mùn cưa… với các ưu điểm như: tiết kiệm thời gian, công sức, ít tạo khói và khí thải, hiệu suất thu hồi biochar đạt từ 95 đến 99%.

*Chi tiết liên hệ*: ThS Phạm Xuân Phương - Khoa Cơ khí - Công nghệ, Trường Đại học Nông Lâm Huế

102 Phùng Hưng, TP Huế;

Tel: 0912175538;

Email: phuong1975vn@yahoo.com

*Theo tchdkh.org.vn, 22/08/2014*

*Trở về đầu trang*

.....

## HỢP KIM TITAN Y SINH

Nhóm các nhà khoa học thực hiện đề tài KH&CN cấp nhà nước "Nghiên cứu chế tạo hợp kim titan y sinh cấy ghép trong cơ thể người", mã số KC.02.05/11-15, đã bước đầu thành công trong việc chế tạo 2 mác hợp kim titan y sinh là Ti-6A1-7Nb và Ti-5Al-2,5Fe bằng lò cảm ứng chân không. Qua khảo sát cho thấy, 2 hợp kim này đạt được các thông số cơ bản như độ bền kéo, mô đun đàn hồi... theo tiêu chuẩn ISO 5832-10 và ISO 5832-11.

Hiện nay nhu cầu về cấy ghép sử dụng vật liệu hợp kim ti tan y sinh ở nước ta rất lớn. Chi phí cho vật liệu chiếm tỷ lệ khá cao, thường vào khoảng trên 80% chi phí cấy ghép. Vật liệu lại hoàn toàn phải nhập ngoại nên rất tốn kém và không chủ động. Mặc dù còn nhiều việc phải làm, song kết quả bước đầu của đề tài

KC.02.05/11-15 hứa hẹn khả năng lớn trong việc đi vào sản xuất và thương mại, góp phần giảm gánh nặng cho các bệnh nhân.

*Chi tiết liên hệ*: Nguyễn Tiến Tài (chủ nhiệm đề tài); Mobil: 0912469252;

Email: tainvcn@yahoo.com.vn

*Theo tchdkh.org.vn, 06/08/2014*

Trở về đầu trang

## THIẾT BỊ LỌC BỤI, KHÍ CHO CÁC LÀNG NGHỀ

Trước thực trạng ô nhiễm bụi, khí thải tại các làng nghề (đặc biệt là các làng nghề chế biến), các nhà khoa học thuộc Viện Bơm và Thiết bị Thủy lợi (Viện Khoa học Thủy lợi Việt Nam) đã nghiên cứu chế tạo thành công thiết bị lọc bụi, khí cho các làng nghề.

Thiết bị có chi phí thấp, không tốn diện tích lắp đặt, hiệu suất lọc bụi cao (đạt 98,79% và khử được hết mùi) nhờ sự kết hợp của hai hệ thống là xiclon màng nước và ống venturi cải tiến. Ngoài bụi gỗ, hệ thống thiết bị này còn làm việc hiệu quả với các loại bụi như bụi cát, bụi than, bụi vật liệu compozit, bụi nhẹ nên còn có thể áp dụng cho các khu công nghiệp, cơ sở sản xuất khác. Hiện tại, thiết bị đã được áp dụng tại một số cơ sở sản xuất thuộc làng nghề đồ gỗ Đồng Kỵ (Bắc Ninh), đạt được hiệu quả cao, góp phần vào bảo vệ môi trường, nâng cao sức khỏe cho người dân.

*Chi tiết liên hệ*: TS Vũ Chí Cường - Viện Bơm và Thiết bị Thủy lợi

Số 7 ngõ 95 Chùa Bộc, Đống Đa, Hà Nội; Tel/Fax: 04.38534842

*Theo tchdkh.org.vn, 06/08/2014*

Trở về đầu trang

## CÔNG NGHỆ SẢN XUẤT TỎI ĐEN

Các nhà nghiên cứu thuộc Phân viện Công nghiệp thực phẩm TP Hồ Chí Minh vừa thành công trong việc lên men tỏi trắng thành tỏi đen. Quá trình lên men nhiệt - ẩm trong khoảng thời gian dài, đã tạo ra các hợp chất mới (Polyphenol, S-Allyl, SOD enzyme...) giúp cho tỏi đen có tính kháng oxy hóa rất cao.

Tỏi sau khi được lựa chọn kỹ đem rửa sạch, ngâm nước (không bóc vỏ) rồi ủ lên men từ 20 đến 60 ngày. Trong quá trình ủ lên men phải điều chỉnh nhiệt độ, độ ẩm sao cho thích hợp. Sau 60 ngày, tỏi chuyển sang màu đen, có vị ngọt, không còn mùi vị hăng cay như tỏi trắng. Việc lựa chọn giống tỏi ban đầu, điều khiển thông số trong suốt quá trình lên men sẽ quyết

định đến chất lượng sản phẩm. Tỏi đen được nghiên cứu sử dụng trong ngành công nghệ dược phẩm, thực phẩm chức năng: làm thuốc chống oxy hóa, tăng cường miễn dịch, hỗ trợ điều trị ung thư.

*Chi tiết liên hệ*: Phân Viện công nghiệp thực phẩm TP Hồ Chí Minh

58 Nguyễn Bỉnh Khiêm, phường Đa Kao, quận I, TP Hồ Chí Minh;

Tel: 08.38299687; 0902807385 (Hồ Kim Vĩnh Nghi);

Email: hkvnghi@yahoo.com

*Theo tchdkh.org.vn, 28/07/2014*

*Trở về đầu trang*

.....

## CAO SU KỸ THUẬT CHẤT LƯỢNG CAO

Thông qua việc thực hiện đề tài tiềm năng cấp nhà nước "Nghiên cứu vật liệu và công nghệ chế tạo sản phẩm cao su kỹ thuật chất lượng cao để sử dụng nhiều lần trong vùng ngập nước", mã số KC02.TN14/11-15, các nhà khoa học thuộc Viện Hóa học vật liệu, Viện KH&CN Quân sự, Bộ Quốc phòng đã nghiên cứu chế tạo thành công vật liệu cao su kỹ thuật chất lượng cao trên cơ sở cao su bromobutyl cốt vải polyeste gia cường, có khả năng ứng dụng tốt để chế tạo ra sản phẩm bao chứa lương thực như gạo, ngô…, góp phần phục vụ công tác cứu trợ khẩn cấp đồng bào vùng bão lũ.

Tính sáng tạo của đề tài được thể hiện ở chỗ dựa vào công nghệ thiết bị có sẵn trong nước đã nghiên cứu, xây dựng được quy trình cán tráng, quy trình lưu hóa các hệ vật liệu blend cao su - cao su, cao su có hàm lượng nối đôi thấp, khó bám dính (cao su bromobutyl) lên cốt vải polyeste gia cường.

*Chi tiết liên hệ*: Viện Hóa học vật liệu, Viện KH&CN Quân sự, Bộ Quốc phòng.

17 phố Hoàng Sâm, Nghĩa Đô, Cầu Giấy, Hà Nội

*Theo tchdkh.org.vn, 28/07/2014*

*Trở về đầu trang*

.....

## HỆ THỐNG GIÁM SÁT CONTAINER

Trung tâm Nghiên cứu và đào tạo thiết kế vi mạch (ICDREC) thuộc Đại học Quốc gia TP Hồ Chí Minh và Trung tâm nghiên cứu triển khai (SHTPLABS) thuộc Khu Công nghệ cao TP Hồ Chí Minh vừa nghiên cứu thành công hệ thống giám sát Container CTS-01 trên nền tảng sử dụng Chip SG8V1 và HF RFID của ICDREC.

CTS-01 là hệ thống giám sát và quản lý container từ xa với một hệ thống sever và cơ sở dữ liệu tập trung. Thiết bị đầu cuối CTS-01 là

một khóa được lắp vào container thay thế cho cách bấm seal truyền thống. Để mở khóa phải dùng một thẻ RFID đã được khai báo trước, thiết bị gửi dữ liệu về trung tâm qua mạng GSM cho biết vị trí, vận tốc, hành trình, trạng thái đóng/mở khóa, xác thực người đóng mở khóa theo thời gian thực và hiển thị trên phần mềm Tracking, bản đồ số của hệ thống. So với một số sản phẩm nhập ngoại, CTS-01 có ưu điểm nổi bật là cảnh báo khi có các sự cố như phá hoại khóa, container gặp trục trặc; thời gian sử dụng pin dài, 30s gửi dữ liệu một lần, chi phí giảm 1/2.

Các tính năng hệ thống hữu dụng cho công tác quản lý và giám sát container hàng hóa, điển hình là hàng tạm nhập tái xuất của các cơ quan quản lý và hải quan. Tránh được tình trạng buôn lậu, gian lận, ùn tắc hàng hóa tại cảng. Hệ thống này giúp các doanh nghiệp bảo vệ hàng hóa không bị thất thoát, giám sát hàng hóa mọi lúc mọi nơi…

*Chi tiết liên hệ*: Trung tâm Nghiên cứu đào tạo và thiết kế vi mạch, Đại học Quốc gia TP Hồ Chí Minh

Tầng 7, Nhà điều hành Đại học Quốc gia TP Hồ Chí Minh, khu phố 6, phường Linh Trung, quận Thủ Đức, TP Hồ Chí Minh;

Tel: (08)37242171;

Email: info@icdrec.edu.vn

*Theo tchdkh.org.vn, 06/08/2014*

*Trở về đầu trang*

## PHẦN MỀM TÍNH LƯU LƯỢNG ĐỈNH LŨ QP 2014

Mới đây, các nhà khoa học thuộc Trung tâm Nguồn nước và biến đổi khí hậu (Viện Khoa học thủy lợi miền Trung và Tây Nguyên) đã nghiên cứu xây dựng thành công phần mềm tính lưu lượng đỉnh lũ - QP 2014.

Trong tính toán thuỷ văn công trình bao giờ cũng phải trải qua công đoạn quen thuộc và mất nhiều thời gian là tra cứu các thông số từ các bảng tra được lập sẵn (có khi phải sử dụng tới cả chục bảng tra các loại), đặc biệt việc tra cứu các bảng theo 2 chiều rất phức tạp, mất thời gian. Phần mềm QP 2014 có giao diện đơn giản (gồm 5 tab là chương trình; tính toán; tra tham số tập trung dòng chảy trên sườn dốc - md, tham số tập trung dòng chảy trên sông - ms, loại đất; tra phân khu mưa rào; quá trình Q ~ t - tính toán tổng lượng lũ, thời gian lũ lên, thời gian lũ xuống...), dễ sử dụng, số liệu đầu vào được cập nhật theo 2 dạng: nhập trực tiếp (với các thông số được xác định từ việc đo đạc địa hình, tính toán tài liệu mưa...) hoặc sử dụng các thông số được chương trình tự động tra bảng dựa trên các điều kiện biên mà người sử dụng chọn từ các bảng có sẵn trên ứng dụng. Từ số liệu đầu vào, phần mềm sẽ tự động xử lý tính

toán các đại lượng theo yêu cầu, vẽ bản đồ và kết xuất kết quả dưới dạng file Txt. Sự ra đời của phần mềm tính QP 2014 đã góp phần tối ưu hóa việc tính toán, tiết kiệm thời gian, nâng cao hiệu quả công việc cho các nhà quản lý, nhà khoa học trong việc tính lưu lượng đỉnh lũ.

*Chi tiết liên hệ*: Trung tâm Nguồn nước và biến đổi khí hậu (Viện Khoa học thủy lợi miền Trung và Tây Nguyên)

Số 132 Đống Đa, quận Hải Châu, Đà Nẵng;

Tel: 0511.3537076; Fax: 0511.3537075;

Email: vienkhtlmttn@yahoo.com

*Theo tchdkh.org.vn, 25/08/2014*

Trở về đầu trang

## CHẾ PHẨM PROTMAVIAN DÙNG TRONG CHĂN NUÔI GIA CẦM

Các nhà khoa học thuộc Bộ môn Dinh dưỡng và thức ăn chăn nuôi (Viện Chăn nuôi) đã nghiên cứu sản xuất thành công chế phẩm probiotic đa chủng dạng bột ProTMavian dùng trong chăn nuôi gia cầm.

Chế phẩm ProTMavian có thành phần chính gồm các vi sinh vật hữu ích (Lactobacillus acidophyllus 108 Cfu/g, Enterococcus faecium 108 Cfu/g, Bacillus subtilis 108 Cfu/g, Saccharomyces boulardii 108 Cfu/g), chất mang là cám gạo sấy (chế phẩm không tan) hoặc đường glucose (chế phẩm hòa tan) và nước (đảm bảo độ ẩm tối đa 13%). Chế phẩm được sử dụng cho gà thịt từ 1 ngày tuổi đến xuất chuồng, có tác dụng giúp khôi phục, ổn định cân bằng hệ vi sinh vật đường tiêu hóa, tăng sản xuất enzyme, tăng tỷ lệ tiêu hóa thức ăn, tăng tốc độ sinh trưởng, giảm tiêu tốn thức ăn, giảm mùi hôi thối, tiết kiệm chất độn chuồng...

*Chi tiết liên hệ*:

TS Trần Quốc Việt - Bộ môn Dinh dưỡng thức ăn chăn nuôi (Viện Chăn nuôi)

Thụy Phương, Bắc Từ Liêm, Hà Nội;

Tel: 04.38389267; Fax: 04.38389775;

Email: vietvcn@yahoo.com

*Theo tchdkh.org.vn, 13/08/2014*

Trở về đầu trang

## GIỐNG GÀ ML-VCN

Các nhà khoa học thuộc Trung tâm Nghiên cứu gia cầm Thụy Phương (Viện Chăn nuôi) đã nghiên cứu lai tạo thành giống gà ML-VCN.

Gà ML-VCN khi mới nở có màu vàng nâu, màu nâu và xám có sọc ở lưng, một số màu xám có đốm đen ở đầu. Khi 13 tuần tuổi, gà có thân hình chắc gọn, màu sắc lông đa dạng, con trống có lông phần thân màu vàng hoặc vàng nâu, lông đuôi dài và cánh có điểm một số lông màu xanh đen; gà mái lông màu vàng có điểm đốm đen, mào cờ đơn, da và chân màu vàng. Gà ML-VCN có tỷ lệ nuôi sống đạt 97,33%, khối lượng lúc 13 tuần tuổi trung bình đạt 1,9 kg/con, tiêu tốn thức ăn là 2,71 kg thức ăn/kg tăng trọng và có thể nuôi theo phương thức chăn thả hoặc bán chăn thả đều cho hiệu quả kinh tế cao. Giống gà ML-VCN đã được Bộ Nông nghiệp và Phát triển nông thôn công nhận đưa vào sản xuất tại các tỉnh/thành phố từ phía Bắc đến Tây Nguyên vào tháng 2.2014.

*Chi tiết liên hệ*:

Trung tâm Nghiên cứu gia cầm Thụy Phương

Thụy Phương, Bắc Từ Liêm, Hà Nội;

Tel: 04.38389773; Fax: 04.38385804;

Email: pkhttncgctp@.vnn.vn

*Theo tchdkh.org.vn, 13/08/2014*

*Trở về đầu trang*

.....

## VẬT LIỆU ZEOLITE 4A LÀM TỪ TRO TRẤU DÙNG XỬ LÝ NƯỚC AO HỒ NUÔI TRỒNG THỦY SẢN

Trong khuôn khổ đề tài KH&CN tỉnh Thừa Thiên - Huế giai đoạn 2012-2014, nhóm các nhà khoa học thuộc khoa Hóa học, Trường Đại học Khoa học (Đại học Huế) đã nghiên cứu, sản xuất thành công vật liệu zeolite 4A từ tro trấu để xử lý nước ao hồ nuôi trồng thủy sản. Zeolite 4A sản xuất theo quy trình điều chế của nhóm nghiên cứu đạt chất lượng tương đương sản phẩm cùng loại nhập khẩu từ Trung Quốc và sản xuất ở Cần Thơ, với các thông số kỹ thuật sau: $SiO_2$ = 34,7%, $Al_2O_3$ = 27,0%, $Na_2O$ = 15,5%, MKN = 21,0%; thành phần pha: đơn pha tinh thể zeolite 4A ($Na_2O.Al_2O_3.2SiO_2.4,5H_2O$); cấp hạt đồng đều, hạt có dạng lập phương đặc trưng, kích thước dao động từ 0,9-1,5 µm; dung lượng trao đổi cation đạt 300-310 mg $CaCO_3$/g; tốc độ trao đổi cation đạt 170-180 mg $CaCO_3$/g sau 3 phút và 210-220 mg $CaCO_3$/g sau 10 phút; độ trắng đạt 95-97%; pH (huyền phù 1% zeolite 4A trong nước) dao động từ 10,6-11,1; khối lượng thể tích dao động từ 335-345 g/l.

Sử dụng zeolite 4A do nhóm nghiên cứu sản xuất giúp hấp phụ khí độc $NH_3$, $H_2S$ trong nước; ổn định độ pH, tăng nồng độ oxy hòa tan, sa lắng các chất lơ lửng, làm trong nước, cải tạo đáy ao giúp tôm dễ lột xác, phát triển tốt. Sản phẩm và quy trình điều chế zeolite 4A từ tro trấu ở quy mô pilot (5,0 kg zeolite 4A/mẻ) với hệ thống thiết bị hoàn chỉnh đã sẵn sàng chuyển giao cho các đơn vị có nhu cầu.

*Chi tiết liên hệ*:

PGS.TS Trần Ngọc Tuyền

Trường Đại học Khoa học - Đại học Huế

Số 7 Hà Nội, TP Huế; Tel: 0976557727;

Email: trntuyen@gmail.com

*Theo tchdkh.org.vn, 11/08/2014*

*Trở về đầu trang*

## SẢN XUẤT THÀNH CÔNG GIỐNG CÁ TRÀ SÓC

Bằng phương pháp sinh sản nhân tạo, các nhà khoa học thuộc Trung tâm Quốc gia giống thuỷ sản nước ngọt Nam Bộ (Viện Nghiên cứu nuôi trồng thủy sản 2) đã nghiên cứu sản xuất thành công giống cá trà sóc.

***Thu trứng cá***

Trà sóc là loài cá quý hiếm, có nguy cơ tuyệt chủng cao. Thực hiện đề tài cấp nhà nước "Thuần dưỡng, tái tạo và phát triển cá trà sóc" (thuộc Chương trình khai thác và phát triển nguồn gen), năm 2013 các nhà khoa học thuộc Trung tâm Quốc gia giống thuỷ sản nước ngọt Nam Bộ đã lựa chọn được 102 cá bố mẹ (có khối lượng > 2 kg/con) từ đàn cá nuôi thuần dưỡng đưa vào nuôi vỗ trong ao. Cá bố mẹ được nuôi dưỡng bằng thức ăn viên có hàm lượng đạm > 30% và bổ sung dầu mực, vitamin, khoáng. Sau thời gian nuôi vỗ 7-8 tháng, cá bố mẹ được kích thích sinh sản bằng phương pháp tiêm chất kích thích bao gồm não thùy cá, hoặc HCG (human chorionic gonadotropin), hoặc LH-RHa (luteinising hormone - releasing hormone analogue) và

DOM (domperidone). Sau khi tiêm 6-7 giờ, cá cái rụng trứng, tỷ lệ rụng trứng đạt 67-100%. Trứng thụ tinh được khử dính và ấp trong bể composite ở nhiệt độ 27-29$^0$C, thời gian phát triển từ phôi đến nở thành cá bột là 47 giờ, từ cá bột ương lên cá giống là 60 ngày, cá giống đạt khối lượng > 5 g/con. Thành công của đề tài đã góp phần quan trọng vào việc bảo tồn một nguồn gen cá quý của sông Mê Kông và khai thác chúng phục vụ phát triển kinh tế - xã hội.

*Chi tiết liên hệ*:

Thi Thanh Vinh - Trung tâm Quốc gia giống thuỷ sản nước ngọt Nam Bộ

Ấp 2, xã An Thái Trung, huyện Cái Bè, tỉnh Tiền Giang;

Tel: 073.3821859/0976673210:

Email: thithanhvinh@gmail.com

*Theo tchdkh.org.vn, 05/08/2014*

*Trở về đầu trang*

.....

## CÔNG NGHỆ SẢN XUẤT MÀNG BẢO QUẢN NÔNG SẢN THỰC PHẨM

Thông qua việc thực hiện dự án sản xuất thử nghiệm cấp nhà nước, mã số KC02.DA07/11-15: "Hoàn thiện công nghệ sản xuất các loại màng và ứng dụng chúng để bảo quản nông sản thực phẩm", các nhà khoa học thuộc Viện Hóa học, Viện Hàn lâm KH&CN Việt Nam đã nghiên cứu hoàn thiện quy trình công nghệ, thiết bị đồng bộ sản xuất màng bao gói khí quyển biến đổi MAP để bảo quản rau quả sau thu hoạch quy mô 50 tấn/năm trên cơ sở nhựa LDPE và phụ gia silica.

Màng sản xuất ra đáp ứng Quy chuẩn quốc gia về an toàn vệ sinh thực phẩm QCVN12-1:2011/BYT, chất lượng tương đương màng MAP CE44 của Viện Công nghệ thực phẩm Hàn Quốc, nhưng giá chỉ bằng 1/2. Dự án cũng đã xây dựng được quy trình công nghệ, thiết bị đồng bộ sản xuất màng bảo quản thực phẩm quy mô 50 tấn/năm trên cơ sở polyme blend LDPE/EVA/mLLDPE. Sản phẩm đáp ứng Quy chuẩn quốc gia về an toàn vệ sinh thực phẩm QCVN12-1:2011/BYT, chất lượng tương đương màng Food Wrap trên thị trường. Đồng thời, dự án đã xây dựng quy trình và mô hình bảo quản 3 loại rau (đậu cove, bắp cải, hành tây), 3 loại quả (xoài, vải, cam) bằng bao gói MAP, 2 loại thịt (gà, lợn) bằng màng bảo quản thực phẩm.

*Chi tiết liên hệ*:

Viện Hóa học, Viện Hàn lâm KH&CN Việt Nam

Nhà A18, 18A Hoàng Quốc Việt, Cầu Giấy, Hà Nội;

Tel: (04)37564312; Fax: (04)38361283

*Theo tchdkh.org.vn, 28/07/2014*

*Trở về đầu trang*

.....

# NHÀ KHOA HỌC VIỆT ĐƯỢC NHẬN HUÂN CHƯƠNG MẶT TRỜI MỌC

Với những đóng góp, xây dựng mối quan hệ giữa Việt Nam-Nhật Bản,TS Nghiêm Vũ Khải đã vinh dự được tặng Huân chương Mặt trời mọc của chính phủ nước này.

Lễ trao tặng Huân chương đã được tổ chức long trọng vào tối 21/8, tại Hà Nội.

Theo đó Đại sứ Đặc mệnh toàn quyền Nhật Bản tại Việt Nam Hiroshi Fukuda đã thay mặt Nhà vua Akihito và Hoàng Hậu Nhật Bản trao tặng Huân chương Mặt trời mọc của Nhà nước Nhật Bản cho ông Nghiêm Vũ Khải, Chủ tịch Hội hữu nghị Việt Nam-Nhật Bản, nguyên Thứ trưởng Bộ Khoa học và Công nghệ, nguyên Phó Chủ nhiệm Ủy ban Khoa học Công nghệ Môi trường của Quốc hội.

Theo Phó Chủ tịch Quốc hội Việt Nam Uông Chu Lưu và Đại sứ Hiroshi Fukuda, trong gần 20 năm qua ông Nghiêm Vũ Khải đã có nhiều đóng góp trong việc thúc đẩy quan hệ hợp tác Việt Nam – Nhật Bản cũng như giao lưu giữa nhân dân hai nước.

“Những người như ông Nghiêm Vũ Khải đã đóng góp, xây dựng mối quan hệ giữa hai dân tộc ngày càng vững chắc như ngày nay. Sau khi được nhận tấm Huân chương Mặt trời mọc cao quý, tôi chắc chắn rằng ông Nghiêm Vũ Khải sẽ tiếp tục cùng chúng tôi nỗ lực hơn nữa cho việc phát triển quan hệ giữa hai nước trong thời gian tới", Đại sứ Hiroshi Fukada nói.

Đây là sự ghi nhận của Nhà nước Nhật Bản đối với những công lao đóng góp của ông Nghiêm Vũ Khải trong việc thúc đẩy giao lưu và tăng cường hiểu biết lẫn nhau giữa nhân dân hai nước, quan hệ hữu nghị giữa hai nước Nhật Bản – Việt Nam trong suốt thời gian qua. TS Nghiêm Vũ Khải từng sống và học tập ở Nhật Bản hơn 6 năm, có quan hệ thân thiết với những người Nhật thuộc nhiều tầng lớp, lứa tuổi, địa vị khác nhau.

***Ông Nghiêm Vũ Khải (giữa) nhận Huân chương Mặt trời mọc do Chính phủ Nhật Bản trao tặng***

Nhờ đó, ông ngày càng nhận rõ nhiều điểm tương đồng và tình cảm quý mến và trân trọng lẫn nhau giữa hai dân tộc Việt Nam – Nhật Bản.

Ông Nghiêm Vũ Khải, từng là cựu lưu học sinh Việt Nam được nhận học bổng của Chính phủ Nhật Bản và đã tốt nghiệp khóa học tiến sỹ tại Nhật Bản.

Năm 2002, sau khi trúng cử làm Đại biểu Quốc hội, ông đã trở thành một thành viên của Liên minh nghị sỹ hữu nghị Việt – Nhật, tiếp tục thúc đẩy giao lưu giữa nghị sỹ hai nước.

Năm 2008 sau khi được bổ nhiệm làm Chủ tịch Hội hữu nghị Việt – Nhật, ông Nghiêm Vũ Khải đã nỗ lực tổ chức nhiều sự kiện giao lưu văn hóa giữa Nhật Bản và Việt Nam. Hơn nữa, ông cũng đã có những cống hiến to lớn trong việc xây dựng và vun đắp quan hệ giữa hai nước ở cấp cơ sở như việc thành lập 18 chi hội

của Hội hữu nghị Việt – Nhật tại nhiều tỉnh, thành phố của Việt Nam.

Ngoài ra, bản thân ông cũng đang tích cực giới thiệu về văn học và văn hóa của Nhật Bản tại Việt Nam bằng việc dịch và xuất bản nhiều tập thơ của Nhật Bản.

*Theo baodatviet.vn, 23/08/2014*

Trở về đầu trang

.....

## BỐ TRÍ TỐI ĐA KINH PHÍ CHO CHƯƠNG TRÌNH KH&CN CẤP QUỐC GIA

Đây là chỉ đạo của Thủ tướng Chính phủ ngày 21/8.

Theo đó, để đảm bảo phù hợp với khả năng cân đối của ngân sách nhà nước trong năm 2015, Thủ tướng Chính phủ vừa giao Bộ Tài chính chủ trì phối hợp với các Bộ: Kế hoạch và Đầu tư, Khoa học và Công nghệ dự kiến kinh phí cho năm 2015 ở mức tối đa phù hợp với khả năng cân đối của ngân sách nhà nước để hoàn thành ở mức cao nhất Chương trình khoa học và công nghệ cấp quốc gia giai đoạn 2011 - 2015.

Thủ tướng Chính phủ yêu cầu việc phối hợp xây dựng dự toán ngân sách cho khoa học và công nghệ hàng năm phải thực hiện theo quy định tại Luật ngân sách nhà nước, Luật Khoa học và Công nghệ và các văn bản hướng dẫn có liên quan.

*Theo truyenthongkhoahoc.vn, 22/08/2014*

Trở về đầu trang

.....

# THÔNG TIN SÁNG CHẾ VIỆT NAM

## 1-0012734: Máy đúc bó vỉa bê tông tự hành

*Tác giả*: Lưu Đức Thạch, Trần Văn Tuấn, Nguyễn Ngọc Linh, Đỗ Văn Sang

Sáng chế đề cập đến máy tự hành đúc bó vỉa bê tông tại chỗ theo phương pháp đùn ép, phản lực đùn ép cũng có công dụng đẩy máy di chuyển trong quá trình tạo hình. Máy bao gồm thùng chứa bê tông (8) cấp hỗn hợp bê tông cho cụm vít đùn (22) đặt phía dưới. Cụm vít đùn (22) được đặt nằm nghiêng một góc (α so với mặt phẳng ngang có công dụng đẩy hỗn hợp bê tông vào trong khuôn (18) để làm chặt theo cả phương thẳng đứng và phương nằm ngang, đồng thời đẩy máy di chuyển nhờ phản lực đùn theo phương nằm ngang. Trên thùng chứa hỗn hợp bê tông (8) lắp cơ cấu rung (9) để phá vòm bê tông trong thùng chứa bê tông (8).

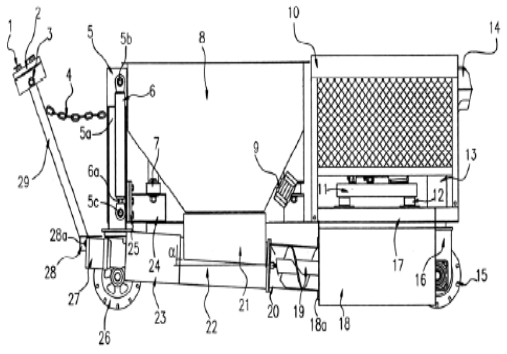

Trên máy sử dụng động cơ đốt trong và hệ thống truyền động thủy lực kết hợp với truyền động điện để dẫn động cho cụm vít đùn, cho cơ cấu di chuyển máy và cơ cấu chỉnh cao độ máy.

*Theo Công báo Sở hữu công nghiệp số 315/2014*

Trở về đầu trang

## 1-0012758: Hợp chất 3-[(2-metoxyphenyl)carbamoyl]naphtalen-2-yl alpha-clopropionat

*Tác giả*: Lưu Văn Bôi, Trần Văn Tính, Nguyễn Anh Trí, Phạm Hoài Thu

Sáng chế thuộc lĩnh vực hóa học và y học, cụ thể là sáng chế đề cập đến hợp chất 3-[(2-metoxyphenyl)carbamoyl]-naphtalen-2-yl α-clopropionat (viết tắt là NASOLCL), có công thức cấu tạo sau:

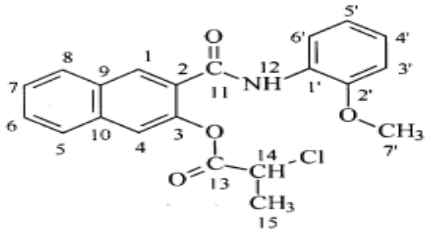

Hợp chất này được dùng làm cơ chất để nhuộm enzym esteraza đặc hiệu tế bào bạch cầu dòng tuỷ của người.

*Theo Công báo Sở hữu công nghiệp số 315/2014*

Trở về đầu trang

.....

## 1-0012771: Xe đẩy dùng để vận chuyển các vật dạng tấm có kích thước lớn

*Tác giả*: Nguyễn Trí Tân, Đỗ Hiếu Thiên

Mục đích của sáng chế là tạo ra một xe đẩy cho phép đơn giản hóa việc vận chuyển các tấm nệm và tiết kiệm được công sức lao động. Để đạt được mục đích nêu trên, sáng chế đề xuất xe đẩy dùng để vận chuyển các vật dạng tấm có kích thước lớn như các tấm nệm giường chẳng hạn, xe đẩy này bao gồm: khung thân xe (1) có dạng hình hộp chữ nhật được đỡ theo cách di chuyển được trên các bánh xe (12); khung lấy nệm (2) được lắp quay được ở phía sau khung thân xe (1) giữa vị trí thẳng đứng để vận chuyển và vị trí nằm ngang để tiếp nhận vụ/hoặc trả vật dạng tấm về vị trí ban đầu; khung lấy nệm (2) được trang bị trục lăn (3) được lắp quay được quanh đường trục của nó ở đầu trên của khung lấy nệm khung định vị (4) được lắp quay được trên khung lấy nệm (2) để tỳ vào và giữ cố định tấm nệm khi khung lấy nệm (2) nằm ở vị trí thẳng đứng.

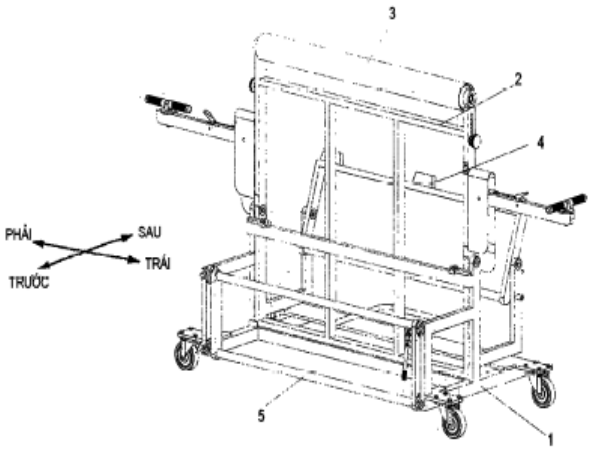


*Theo Công báo Sở hữu công nghiệp số 316/2014*

Trở về đầu trang

.....

## 1-0012803: Chế phẩm để điều trị bệnh vảy nến, bệnh zona và bệnh trứng cá và quy trình sản xuất chế phẩm này

*Tác giả*: Đặng Văn Em

Sáng chế đề cập đến chế phẩm để điều trị bệnh vảy nến, bệnh zona và bệnh trứng cá bao gồm các thành phần với tỷ lệ như sau (% theo khối lượng):

- Dịch gel lô hội tươi 40-70
- Nước cất 20-40
- Vazơlin 2-12
- Rượu xetostearylic 3-9
- Parafin lỏng 2-6
- Etanol 96% 1-5
- Glyxerin: 1-5
- Natri laurylsulfat 0,4-1
- Metyl hydroxy benzoat 0,1-0,2
- Propyl hydroxybenzoat 0,02-0,08.

Ngoài ra, sáng chế còn đề cập đến quy trình sản xuất chế phẩm để điều trị bệnh vảy nến, bệnh zona và bệnh trứng cá theo sáng chế.

*Theo Công báo Sở hữu công nghiệp số 316/2014*

*Trở về đầu trang*

.....

## 1-0012834: Quy trình sản xuất trứng luộc chay và trứng luộc chay được sản xuất theo quy trình này

*Tác giả*: Lương Hằng Nga

Sáng chế đề cập đến trứng luộc chay và quy trình sản xuất trứng luộc chay từ đậu xanh.

Quy trình sản xuất trứng luộc chay bao gồm các công đoạn: chuẩn bị tinh bột đậu xanh: hạt đậu xanh được xay vỡ, ngâm nước theo tỷ lệ 1:3 ở nhiệt độ nằm trong khoảng từ 20 đến 35$^{o}$C trong 12 giờ, sau đó đãi vỏ, nghiền, lọc qua rây nhiều lần, thu phần lắng và sấy ở nhiệt độ dưới 45$^{o}$C để thu tinh bột đậu xanh; chuẩn bị lòng trắng trứng: hồ hoá tinh bột đậu xanh có nồng độ từ 4 đến 10% ở nhiệt độ 90oC trong thời gian từ 20 đến 30 phút, đổ vào khuôn ở trạng thái nóng; chuẩn bị lòng đỏ trứng: hạt đậu xanh được ngâm trong bột màu tự nhiên trong thời gian từ 3 đến 12 giờ, hấp chín, nghiền nhỏ thành bột và tạo hình cầu nhỏ bằng kích thước lòng đỏ trứng thật; thả lòng đỏ trứng vào giữa khuôn chứa lòng trắng trứng; và tạo gel và tạo cấu trúc lòng trắng trứng bằng cách để lạnh ở nhiệt độ nằm trong khoảng từ 2 đến 14$^{o}$C trong thời gian từ 2 đến 7 ngày. Sản phẩm trứng chay ở dạng đã luộc rất giống với trứng thật về hình thức bên ngoài và cấu trúc, đặc biệt là khả năng giữ cấu trúc của lòng đỏ trứng khi nấu.

*Theo Công báo Sở hữu công nghiệp số 316/2014*

*Trở về đầu trang*

.....

## 1-0012835: Phương pháp kích thích cây dó để tạo trầm

*Tác giả*: Trương Thanh Khoan

Sáng chế xuất phương pháp tạo trầm từ cây dó bằng cách khoan các lỗ thành từng cụm hai lỗ trên thân cây dó để tác động đến quá trình dẫn nước và chất dinh dưỡng trong cây dó và bổ sung chế phẩm sinh học được tạo bởi các thụnh phần gồm cám ngô, mật ong, đường mật, dịch kiến, methyl jasmonat, axit gibberellic, tinh dầu dừa, nước vào các lỗ khoan đã nêu để thúc đẩy việc tạo trầm có chất lượng ổn định.

*Theo Công báo Sở hữu công nghiệp số 316/2014*

Trở về đầu trang

.....

## 2-0001179: Đồ uống từ gấc và quy trình chế biến đồ uống này

*Tác giả*: Nguyễn Đình Giang

Giải pháp hữu ích đề cập đến đồ uống từ gấc được sản xuất từ các nguyên liệu có tỷ lệ thành phần như sau (tính cho 1 lít đồ uống):

Thịt gấc 30 - 150g

Đường 30 - 150g

Sữa 10-30g

Nước cốt dừa 10-30g

Rượu 10-30ml

Nước bổ sung cho đủ 1 lít.

Ngoài ra, giải pháp hữu ích cũng đề cập đến quy trình chế biến đồ uống từ gấc theo giải pháp hữu ích.

*Theo Công báo Sở hữu công nghiệp số 315/2014*

Trở về đầu trang

.....

## 2-0001180: Thiết bị tái chế và thu hồi chất thải công nghiệp nguy hại

*Tác giả*: Trần Bá Phước Anh, Nguyễn Đình Cảnh, Vũ Văn Đạt, Trần Mạnh Trí

Giải pháp hữu ích đề cập đến thiết bị tái chế và thu hồi chất thải công nghiệp nguy hại là các loại dung môi hữu cơ như rượu isopropylic, butyl axetat, xylen, toluen, chất pha loãng, các loại dung môi tạo đẳng phí với nước bằng phương pháp kết hợp chưng cất phân đoạn và tách chất sử dụng công nghệ rây phân tử, tách được hoàn toàn nước ra khỏi sản phẩm cần thu hồi. Thiết bị tái chế và thu hồi chất thải công nghiệp theo giải pháp hữu ích bao gồm tháp chưng cất phân đoạn, bộ phận làm lạnh để làm lạnh dòng sản phẩm trung gian lấy ra từ tháp chưng cất phân đoạn và hệ thống hấp phụ rây phân tử có hai tháp chưng chất chứa zeolit 3A. Quá trình tái sinh hạt zeolit trong thiết bị tái

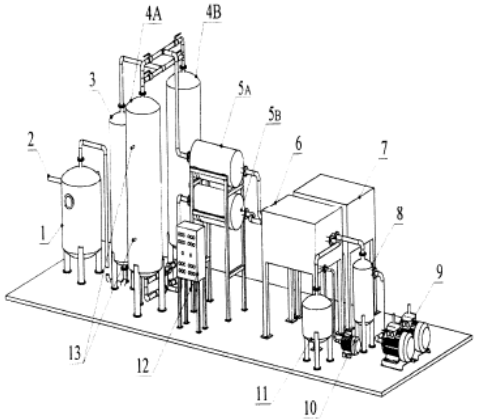


chế và thu hồi chất thải công nghiệp theo giải pháp hữu ích rất nhanh, mặc dù xét từng thời điểm là thiết bị tái chế và thu hồi chất thải công nghiệp hoạt động gián đoạn nhưng tổng thể quá trình thì thiết bị tái chế và thu hồi chất thải công nghiệp làm việc liên tục.

Trở về đầu trang

*Theo Công báo Sở hữu công nghiệp số 315/2014*

.....

## 2-0001181: Quy trình sản xuất chitooligosacarit dưới dạng bột mịn từ chitosan

*Tác giả:* Lê Thanh Hà, Nguyễn Thị Tuyết Mai, Phí Quyết Tiến

Giải pháp hữu ích đề xuất quy trình sản xuất chitooligosacarit (COS) dưới dạng bột mịn từ chitosan có phân tử lượng cao bao gồm các bước: chuẩn bị cơ chất; thủy phân; điều chỉnh độ pH và sấy tạo sản phẩm. Sản phẩm COS thu được có hoạt tính chống oxy hóa.

*Theo Công báo Sở hữu công nghiệp số 315/2014*

Trở về đầu trang

.....

# HOẠT ĐỘNG NGHIÊN CỨU VÀ PHÁT TRIỂN CÔNG NGHỆ

## A. Sở Khoa học và Công nghệ TP. Hồ Chí Minh

### 1. Nghiệm thu đề tài

| TT | Ngày | Tên đề tài/Dự án |
|---|---|---|
| 1 | 01/08/2014 | Nghiên cứu, thiết kế, chế tạo hệ thống dây chuyền tự động nạp xúc xích cho máy đóng gói. |
| 2 | 07/08/2014 | Tổng hợp kháng sinh Cefixim từ 7-AVCA. |
| 3 | 07/08/2014 | Ảnh hưởng của ô nhiễm công nghiệp và đô thị lên đa dạng vi khuẩn bùn hạ lưu hệ thống sông Đồng Nai. |
| 4 | 07/08/2014 | Nghiên cứu chế tạo màng từ protein tơ tằm định hướng ứng dụng trong chữa bỏng. |
| 5 | 12/08/2014 | Nghiên cứu tính toán thiết kế máy chuyên dụng vớt rác và lục bình trên kênh rạch Tp, Hồ Chí Minh. |
| 6 | 14/08/2014 | Xây dựng quy trình bào chế và khảo sát tác dụng hạ đường huyết của hai loại nang thuốc Khổ qua và Tri Bá địa hoàng trên bệnh nhân đái tháo đường type 2. |
| 7 | 14/08/2014 | Giá trị xét nghiệm procalcitonin trong chẩn đoán, tiên lượng và theo dõi đáp ứng điều trị kháng sinh trong nhiễm khuẩn huyết, choáng nhiễm khuẩn. |

| | | |
|---|---|---|
| 8 | 21/08/2014 | Nghiên cứu chế tạo bộ kit ELISA phát hiện nhanh dư lượng melamine trong sữa và thức ăn chăn nuôi. |
| 9 | 27/08/2014 | Giải pháp nâng cao hiệu quả hợp tác giữa trường đại học và doanh nghiệp để thực hiện đào tạo theo nhu cầu xã hội ở thành phố Hồ Chí Minh. |
| 10 | 27/08/2014 | Nghiên cứu, thiết kế, chế tạo hệ thống cấp cán bàn chải tự động. |
| 11 | 29/08/2014 | Nghiên cứu, thiết kế, chế tạo hệ thống dây chuyền tự động nạp xúc xích cho máy đóng gói. |

## 2. Giám định đề tài

| TT | Ngày | Tên đề tài/Dự án |
|---|---|---|
| 1 | 07/08/2014 | Ứng dụng kỹ thuật vi điện phân sắt/cacbon để xử lý nước thải có độc tính cao. |
| 2 | 07/08/2014 | Xây dựng khung phân tích tài chính, kinh tế và xã hội cho việc đăng cai tổ chức các giải thể thao quốc tế tại thành phố Hồ Chí Minh. |
| 3 | 08/08/2014 | Hệ thống hàn ống tự động. |
| 4 | 13/08/2014 | Nghiên cứu phát hiện đột biến gen APC và MUTYH trên bệnh nhân mắc bệnh đa polyp tuyến gia đình. |
| 5 | 19/08/2014 | Nghiên cứu ứng dụng ghép sụn xương tự thân điều trị tổn thương sụn khớp gối. |
| 6 | 22/08/2014 | Robot trong nhà máy phân bón. |

## 3. Xét duyệt đề tài

| TT | Ngày | Tên đề tài/Dự án |
|---|---|---|
| 1 | 04/08/2014 | Hoạt động bán hàng đa cấp trên địa bàn TP.HCM - Thực trạng và giải pháp. |
| 2 | 07/08/2014 | Nghiên cứu tính toán ngập lụt cho lưu vực Tham Lương- Bến Cát, Tp. HCM bằng mô hình Mike Flood. |
| 3 | 12/08/2014 | Khảo sát định lượng về đời sống hộ gia đình ở TP.HCM (Nghiên cứu lặp lại khảo sát "Cơ cấu xã hội, văn hóa và phúc lợi cư dân TP.HCM" năm 2010)". |
| 4 | 13/08/2014 | Nghiên cứu, thiết kế và chế tạo hệ thống robot ghắp hàng lên pallet. |
| 5 | 19/08/2014 | Thiết kế và chế tạo thiết bị máy phát dựa vào nguyên tắc dao động tuyến tính. |

| | | |
|---|---|---|
| 6 | 19/08/2014 | Thiết kế và chế tạo bộ chuyển đổi động năng thành năng lượng cơ học dựa trên nguyên tắc dao động tuyến tính. |
| 7 | 26/08/2014 | Vốn xã hội và sự thành công của lao động nhập cư tại thành phố Hồ Chí Minh. |
| 8 | 27/08/2014 | Hiệu quả điều trị thiếu máu thiếu sắt ở thai kỳ trong hai bệnh viện công tại thành phố Hồ Chí Minh. |
| 9 | 27/08/2014 | Nguyễn An Ninh - Nhà tư tưởng Nam bộ tiêu biểu đầu thế kỷ XX. |
| 10 | 28/08/2014 | Lượng giá chi phí và lợi ích của dự án đầu tư phát triển đô thị. |

*Trở về đầu trang*

## B. Các đơn vị trong nước: Nghiệm thu đề tài/Dự án

| TT | Ngày | Tên đề tài/Dự án | Chủ nhiệm/CQ chủ trì |
|---|---|---|---|
| **Ngành Khoa học xã hội** | | | |
| 1 | 01/08/2014 | Nghiên cứu cơ sở khoa học và đề xuất cơ chế chính sách phân bổ, sử dụng quỹ đất dành cho phát triển nhà ở xã hội tại Việt Nam. | Ths. Nguyễn Thị Lý - Viện Chiến lược, Chính sách tài nguyên và môi trường |
| 2 | 06/08/2014 | Nghiên cứu lý luận chiến dịch tiến công tổng hợp trong chiến tranh bảo vệ Tổ quốc. | Trung tướng- PGS-TS. Võ Tiến Trung, Giám đốc Học viện Quốc phòng |
| 3 | 08/08/2014 | Lịch sử Đoàn Đại biểu Quốc hội tỉnh Quảng Bình, giai đoạn 1946-2011. | Đoàn Đại biểu Quốc hội tỉnh Quảng Bình |
| 4 | 08/08/2014 | Xây dựng mô hình Hải Phòng - thành phố đầu tiên trên thế giới (Haiphong World's First Model) được phát triển bền vững thông qua các mô hình quản lý dựa vào phương pháp Tư duy hệ thống. | PGS.TS Đan Đức Hiệp - Sở Nông nghiệp và Phát triển nông thôn Hải Phòng. |
| 5 | 12/08/2014 | Tổng kết lịch sử Công an Hải Phòng trong sự nghiệp kháng chiến chống Mỹ, cứu nước, giai đoạn 1955-1975. | Công an Hải Phòng |
| 6 | 12/08/2014 | Cần thiết phải có sự thay đổi về phương pháp kiểm tra đánh giá sinh viên học tiếng Anh không chuyên tại bậc Đại học. | ThS. Lê Văn Tuyên – trường Đại học Công nghệ TP.HCM (HUTECH) |
| 7 | 14/08/2014 | Giải pháp hoàn thiện công tác quản lý chất lượng đào tạo tại khoa Công nghệ may trường Cao đẳng | ThS. Ngô Xuân Thủy- Trường CĐ Công nghiệp |

| | | | |
|---|---|---|---|
| | | Công nghiệp - Dệt may Thời trang Hà Nội. | Dệt may Thời trang Hà Nội |
| 8 | 15/08/2014 | Quyền trong hoạt động thanh tra - Những vấn đề lý luận, thực trạng và giải pháp. | ThS. Nguyễn Huy Hoàng - Phó Hiệu trưởng Trường Cán bộ Thanh tra |
| 9 | 18/08/2014 | Phương án thực hiện quan điểm tích hợp trong phát triển chương trình giáo dục phổ thông Việt Nam giai đoạn sau năm 2015. | TS. Nguyễn Anh Dũng - Viện KHGD VN |
| 10 | 18/08/2014 | Nghiên cứu xây dựng mô hình xã hội học tập trên địa bàn tỉnh Phú Thọ. | Bà Nguyễn Thị Kim Hải - Chủ tịch Hội Khuyến học tỉnh Phú Thọ |
| 11 | 20/08/2014 | Hướng dẫn ôn tập phần Hoàn thiện câu trong kỹ năng đọc hiểu cho kỳ thi chứng chỉ TOEIC sử dụng cho sinh viên trường Đại học Luật TP HCM. | ThS. Trần Ngọc Lương Tuyền - Trường Đại Học Luật TP. Hồ Chí Minh |
| 12 | 20/08/2014 | Pháp luật về chuyển nhượng quyền sử dụng đất. | TS Lưu Quốc Thái - Trường Đại Học Luật TP. Hồ Chí Minh |
| 13 | 21/08/2014 | Biên soạn Giáo trình môn Phân loại tài liệu – ngành Khoa học thư viện – Bậc Cao đẳng – Hệ chính quy. | ThS. Hứa Thị Hảo - trường Cao đẳng Văn hóa Nghệ thuật Việt Bắc |
| 14 | 26/8/2014 | Chương trình dùng bồi dưỡng chuyên môn, quản lý nhà nước phần Văn hóa dùng cho công chức Văn hóa – xã hội phường, thị trấn. | Trường Cán bộ quản lý văn hóa, thể thao và du lịch |
| 15 | 27/08/2014 | Quan niệm về nhân lực khoa học, công nghệ và hệ thống chức danh nghề nghiệp trong lĩnh vực khoa học và công nghệ ở các nước trên thế giới. | ThS. Nguyễn Thị Quỳnh Giang - Viện Khoa học tổ chức nhà nước |
| **Ngành Kinh tế** | | | |
| 16 | 12/08/2014 | Giải pháp bảo toàn và tăng trưởng Quỹ bảo hiểm xã hội ở Việt Nam. | PGS.TS. Nguyễn Trọng Thản- Viện Chiến lược và chính sách Tài chính, Bộ Tài chính. |
| 17 | 12/08/2014 | Xây dựng phương pháp tính toán và dự báo số thu ngân sách đối với hoạt động xuất khẩu, nhập khẩu hàng hóa ngành Hải quan. | TS. Nguyễn Công Bình - Viện Chiến lược và chính sách Tài chính, Bộ Tài chính. |

| | | | |
|---|---|---|---|
| 18 | 12/08/2014 | Cơ sở lý luận và giải pháp nâng cao an ninh dây chuyền cung ứng thương mại quốc tế của Hải quan Việt Nam. | TS. Phạm Đức Hạnh- Viện Chiến lược và chính sách Tài chính, Bộ Tài chính. |
| 19 | 13/08/2014 | Thực trạng và giải pháp nâng cao hiệu quả hoạt động thanh tra nhân dân trong các tổ chức, cơ quan Bộ Tài chính. | Ông Dương Đức Minh; ThS. Trần Văn Vượng - Viện Chiến lược và chính sách Tài chính, Bộ Tài chính. |
| 20 | 13/08/2014 | An toàn tài chính của các định chế tài chính trung gian tại Việt Nam sau khủng hoảng tài chính thế giới. | ThS. Ngô Văn Tuấn; PGS.TS. Nguyễn Thị Hoài Lê- Viện Chiến lược và chính sách Tài chính, Bộ Tài chính. |
| 21 | 13/08/2014 | Phát triển thị trường mua bán nợ ở Việt Nam phục vụ cho tái cơ cấu doanh nghiệp. | PGS-TS. Hoàng Trần Hậu - Viện Chiến lược và chính sách Tài chính, Bộ Tài chính. |
| 22 | 13/08/2014 | Hoàn thiện cơ chế quản lý nhà nước về giá đối với hàng hóa, dịch vụ thiết yếu do các doanh nghiệp có vị trí độc quyền, thống lĩnh thị trường sản xuất - kinh doanh. | ThS. Nguyễn Anh Tuấn- Viện Chiến lược và chính sách Tài chính, Bộ Tài chính. |
| 23 | 13/08/2014 | Chính sách, giải pháp tài chính hỗ trợ các doanh nghiệp vừa và nhỏ Việt Nam vượt qua giai đoạn khó khăn 2013 - 2014 và phát triển có hiệu quả trong những năm tiếp theo 2014 – 2020. | TS. Đào Văn Tú - Viện Chiến lược và chính sách Tài chính, Bộ Tài chính. |
| 24 | 13/08/2014 | Hoàn thiện phân cấp ngân sách gắn với sửa đổi Luật Ngân sách nhà nước cho thời kỳ mới. | Nguyễn Văn Hào- Viện Chiến lược và chính sách Tài chính, Bộ Tài chính. |
| 25 | 14/08/2014 | Hoàn thiện công tác bảo đảm tiền vay tại Chi nhánh Ngân hàng Phát triển Tuyên Quang. | Chi nhánh NHPT Tuyên Quang |
| **Ngành Khoa học tự nhiên và Kỹ thuật** | | | |
| 26 | 01/08/2014 | Dự án: Xây dựng mô hình thâm canh lúa, sắn cho đồng bào dân tộc thiểu số tại xã Ngọc Tụ và Pô Kô, huyện Đăk Tô, tỉnh Kon Tum. | KS. Lê Thành Thọ -Phòng Nông nghiệp và phát triển nông thôn huyện Đăk Tô tỉnh Kon Tum |
| 27 | 07/08/2014 | Nghiên cứu, sản xuất công tơ điện tử 3 pha nhiều | Ông Thái Thành Nam - Phó |

| | | | |
|---|---|---|---|
| | | biểu giá tích hợp đọc chỉ số từ xa qua sóng vô tuyến DT03-M-RF. | giám đốc Công ty Công nghệ thông tin Điện lực miền Trung |
| 28 | 07/08/2014 | Thử nghiệm mô hình nuôi luân canh cá kèo - tôm thẻ chân trắng ở thành phố Bạc Liêu. | KS. Nguyễn Xuân Hoàng - Trung tâm Ứng dụng Tiến bộ Khoa học và Công nghệ Bạc Liêu |
| 29 | 08/08/2014 | Ảnh hưởng của đệm lót sinh học lên năng suất và môi trường nuôi gà Tàu Vàng ở Hậu Giang. | ThS. Nguyễn Thiết- Trường Đại học Cần Thơ |
| 30 | 11/08/2014 | Nghiên cứu xây dựng quy trình sản xuất giống và nuôi thử nghiệm thương phẩm cá Chạch sông tỉnh Phú Thọ. | PGS.TS. Cao Văn- Trường Đại học Hùng Vương |
| 31 | 12/08/2014 | Dự án: Mở rộng mô hình trồng Quýt tại huyện Ba Bể. | Viện Nghiên cứu Rau quả trung ương |
| 32 | 15/08/2014 | Dự án: Nghiên cứu xây dựng chương trình và tài liệu giảng dạy về quan trắc công trình xây dựng. | Trung tâm Tư vấn Trắc địa và Xây dựng – Viện KHCN Xây dựng |
| 33 | 21/08/2014 | Nghiên cứu tổng hợp chất phụ gia polyme nhằm tăng cường độ bền cho mộc của sứ vệ sinh. | Ông Phạm Ngọc Trung - Viện Nghiên cứu & Phát triển Viglacera, Tổng Công ty Viglacera, Bộ Xây dựng |
| 34 | 23/08/2014 | Nghiên cứu hoàn thiện mô hình roboot hàn 3 bậc tự do phục vụ đào tạo nghề Cơ – Điện tử. | ThS. Lưu Văn Toán- Trường Cao đẳng nghề Kinh tế - Kỹ thuật Vinatex |
| 35 | 26/08/2014 | Nghiên cứu, thiết kế, chế tạo và thử nghiệm hệ thống ổn định lắc ngang bằng bánh lái chính cho tàu khách, ứng dụng cho tàu khách Côn Đảo. | ThS. Trần Mạnh Tuấn- Công ty TNHH MTV Tư vấn - Thiết kế - Công nghệ tàu thuỷ & Dịch vụ hàng hải |
| **Ngành Y dược** | | | |
| 36 | 25/08/2014 | Ứng dụng điều trị cắt cơn nghiện ma túy bằng thuốc CAMAT cho người nghiện ma túy tại Hà Giang. | Sở Y tế tỉnh Hà Giang |
| 37 | 21/08/2014 | Nghiên cứu tình hình mắc bệnh và tử vong do ung thư tại Bình Định giai đoạn 2010-2012. | Ông Lê Quang Hùng |

| | | | |
|---|---|---|---|
| 38 | 27/08/2014 | Hoàn thiện hệ thống danh mục, tiêu chuẩn chức danh nghề nghiệp của viên chức hoạt động trong lĩnh vực y tế. | CN. Phan Thị Vinh - Viện Khoa học tổ chức nhà nước |
| **Ngành Công nghệ Thông tin** | | | |
| 39 | 05/08/2014 | Nghiên cứu giải pháp triển khai hệ thống Camera quan sát hỗ trợ công tác quản lý dạy và học tại trường Cao đẳng nghề Hàng hải Tp.Hồ Chí Minh. | Trường Cao đẳng nghề Hàng hải Tp. Hồ Chí Minh |
| 40 | 21/08/2014 | Xây dựng hệ thống khảo sát trực tuyến tại trường Cao đẳng Công nghiệp Dệt May Thời trang Hà Nội. | ThS. Ngô Thị Thu Giang - trường Cao đẳng Công nghiệp Dệt may Thời trang Hà Nội |
| 41 | 21/08/2014 | Xây dựng hệ thống Email theo tên miền hict.edu.vn tại trường Cao đẳng Công nghiệp Dệt May Thời trang Hà Nội tích hợp lên Server của Google Mail. | ThS. Tạ Thế Dũng - trường Cao đẳng Công nghiệp Dệt may Thời trang Hà Nội |

*Trở về đầu trang*

## DANH MỤC VĂN BẢN MỚI VỀ KH&CN

| TT | Số văn bản | Ngày ban hành | Tên văn bản | Ngày hiệu lực |
|---|---|---|---|---|
| 1 | 2093/QĐ-BKHCN | 14/08/2014 | Quyết định về việc ban hành Quy chế phát ngôn và cung cấp thông tin cho báo chí của Bộ Khoa học và Công nghệ. | 14/08/2014 |

*Trở về đầu trang*